Manuel d'utilisation

Lyre Fusion X

Avant toute utilisation, veuillez lire attentivement ce manuel d'utilisation.

Merci

L'expérience et l'avis de nos clients sont primordiaux.
Nous avons à coeur de satisfaire chacun de nos clients par nos produits et nos services.
Phocea Light se tient garant de la qualité de ses produits.

Nous sommes à vos côtés pour vous accompagner avant et après votre achat, mais également dans vos projets professionnels.

L'equipe Phocea Light

SOMMAIRE

1. Introduction p.1
2. Paramètres techniques p.4
3. Dimensions de l'appareil p.7
4. Photométrie p.8
5. Affichage p.9
6. Connexion DMX 512 p.13
7. Messages d'erreur p.26
8. Nettoyage et entretien p.28

1. Introduction

1

Vous possédez maintenant un appareil d'éclairage professionnel qui offre des possibilités infinies. Avant de procéder à l'installation, assurez-vous que votre lyre n'a pas été endommagé pendant le transport.

Pour votre sécurité et celle des autres, veuillez lire attentivement ce manuel d'instructions avant d'installer l'appareil.
Toute personne impliquée dans l'installation, l'utilisation ou l'entretien de la lyre fusion X doit :

- être un professionnel qualifié et autorisé
- suivre scrupuleusement les instructions de ce manuel d'utilisation

Veuillez prendre le temps de lire attentivement et complètement ce manuel avant d'installer et d'utiliser la lyre. vous devez avoir une bonne connaissance de ses conditions de fonctionnement et de toutes les informations pertinentes sur le produit.

Une fois que vous serez familiarisé avec ce manuel, nous vous recommandons d'en conserver une copie pour une utilisation ultérieure. toutes les informations contenues dans ce manuel peuvent être modifiées sans préavis.

Consignes de sécurité

Veuillez lire attentivement les consignes de sécurité et les avertissements de manuel avant d'installer et d'utiliser le produit.

AVERTISSEMENT : risque de choc électrique
Soyez prudent lors de la manipulation. Cet appareil nécessite une haute tension, ce qui peut entraîner un choc électrique.

L'appareil a quitté notre usine en parfait état de fonctionnement. Cependant, si vous constatez un défaut, contactez immédiatement votre revendeur agréé avant toute utilisation. Le fabricant ne peut être tenu responsable des dommages causés par le non-respect des instructions de sécurité, d'installation ou d'assemblage contenues dans le présent document ou par toutes modifications apportées à la lyre fusion X.
Vérifier que la tension d'alimentation ne dépasse pas les limites maximal autorisé.
Vérifier que votre installation électrique est conforme aux normes en vigueur.

CE ROHS

Dans dans tous les cas, assurez-vous que les câbles d'alimentation relié à votre appareil n'ont pas été endommagé ou écrasés de quelque manière que ce soit. Manipulez ses câbles avec une extrême prudence, lorsqu'ils sont connectés à une source d'alimentation. Votre lyre fusion X est conforme aux normes de sécurité de classe 1. Assurez-vous que la source d'alimentation connectée à votre appareil est éteinte avant toute intervention.

L'installation et le raccordement à une source électrique doivent être effectués par un installateur agréé. Débranchez jamais votre appareil en tirant sur le câble d'alimentation. Déverrouillez d'abord la page de verrouillage du connecteur sur le câble d'alimentation, jusqu'à ce qu'elle soit complètement désengagée, puis tirez doucement sur le connecteur pour débrancher le câble.

Ne pas brancher ou débrancher le câble d'alimentation de votre projecteur avec les mains mouillées. Lors de la première utilisation, votre appareil peut dégager une odeur, Il s'agit d'un phénomène normal qui devrait se dissiper après quelques minutes de fonctionnement.

ATTENTION : ne branchez ou ne débranchez pas le câble d'alimentation de votre projecteur s'il est sous tension, cela pourrait provoquer des chocs électriques, ou endommager votre projecteur, ce qui nécessiterait des réparations.

Ne regardez jamais directement dans les lampes si elles sont allumées et ne vous tenez jamais directement dans l'axe du projecteur si il se trouve à proximité. L'installation, le retrait ou le remplacement de l'appareil doit être effectué hors tension afin d' éviter tout risque d'éblouissement ou blessure aux yeux.

Evitez tout risque de brûlure, ne manipulez ou ne réglez jamais le projecteur lorsqu'il est sous tension et après qu'il ait été allumé pendant plus de 10 minutes consécutives. Certaines parties du projecteur peuvent atteindre une température élevée en particulier le corps/radiateur. Éteignez le projecteur et attendez qu'il refroidisse avant de le manipuler.

Conditions d'utilisation

Votre lyre fusion X, est une lyre à tête mobile, équipée d'une source LED destiné à un usage professionnel. La lyre a un indice de protection IP20. Il est destiné à un usage strictement intérieur. Il ne doit jamais être partiellement ou totalement immergée même temporairement.

De la condensation peut se former sur votre lyre, dans les cas suivants :

- Immédiatement après avoir allumé le chauffage.
- Dans les endroits ou il y a du brouillard ou un taux d'humidité élevé
- Lorsque la lyre est soudainement déplacé d'un environnement froid à un environnement chaud, ou vice versa.

Dans ce cas, il faut attendre que la lyre se réajuste à la température ambiante de la pièce où il sera installé pour le faire fonctionner.

Le choix de l'endroit approprié pour installer le projecteur est essentiel. Les points suivants doivent être respectés :

- Ne pas l’exposer à une source de chaleur.
- Ne l’installez pas à proximité de matériaux inflammables.
- Veillez à ce que la poussière et les débris divers ne s’accumulent pas autour du corps du luminaire, car cela pourrait nuire à son refroidissement optimal et à son bon fonctionnement.
- La lyre doit être installée hors de portée du public et de toute personne non autorisée à utiliser la lyre.

Nous recommandons une distance minimale de 5m entre la surface extérieure du luminaire et l’objet éclairé.

Il ne faut jamais empêcher l'air de circuler autour du corps de la lyre. Vous devez prévoir un espace minimum autour de votre lyre pour permettre son refroidissement.
L'air doit être renouvelé en permanence, car la lyre ne peut pas fonctionner en circuit fermé. Le non-respect de ses exigences peut entraîner la destruction ou l’usure prématurée de la lyre, et le fabricant ne peut en être tenu responsable. Veuillez consulter votre revendeur de lyre pour plus d'informations sur ce type d'installation.
La température de la pièce où la lyre est installée ne doit pas dépasser 45°C.
Vérifiez que les supports sur lesquels vous accrochez ou fixez votre projecteur peuvent supporter le poids du projecteur (18,5kg).

Si votre lyre fusion X n'est pas utilisée pendant une longue période, vous devez le débrancher de la source d'alimentation. Ne la jetez jamais dans une poubelle, veillez à ce qu'elle soit recyclée.

2. Paramètres technique

2

Puissance

- Voltage : AC100-240V, 50/60Hz
- Source d'énergie 350W LED blanche
- Consommation électrique : 420W
- CT : 7200k
- Durée de vie : >20 000h

Mouvement

- Mouvement panoramique : 540° (16bits)
- Mouvement d'inclinaison : 270° (16 bits)
- Système de mouvement avancé : repositionnement automatique, rapide, silencieux et fluide.

Couleurs

- 1 roue de couleurs avec 8 couleurs + blanc
- Interchangeable, indexable, effet arc-en-ciel bidirectionnel
- Mélange de couleurs CMJ
- CTO linéaire (2700K-7200K)

Gobos

- 1 roue de gobos rotatifs :

7 gobos interchangeables + ouverts, indexables et effet d'agitation des gobos.

- 1 roue de gobos fixes :

10 gobos fixes + ouverts, avec effet de tremblement des gobos

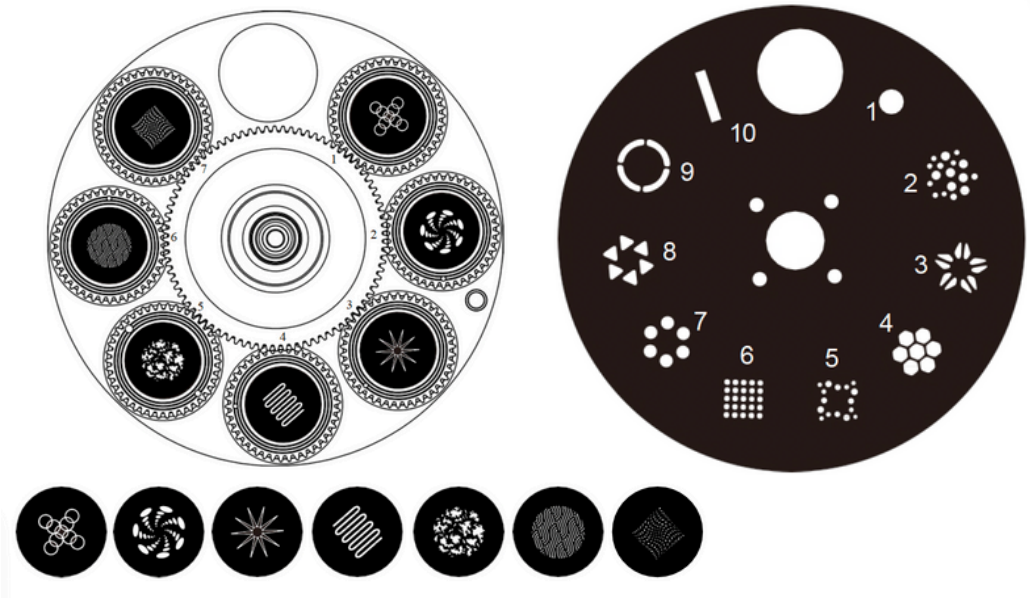

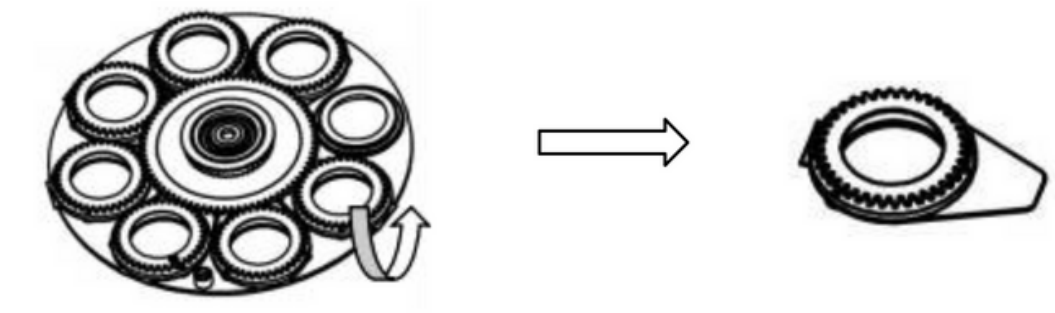

- ATTENTION : veuillez utiliser des outils professionnels pour retirer le circlip afin d'éviter d'endommager les gobos.

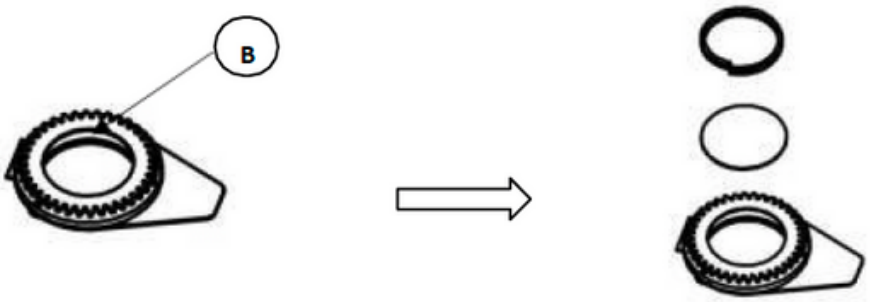

Caractéristiques

- Canaux DMX : 25/36CH
- Prisme : prisme circulaire à 5 facettes + prisme linéaire à 5 facettes
- Peut tourner dans les deux sens à des vitesses variables
- Mise au point motorisée
- Zoom : 3° - 48° zoom linéaire
- Divers stroboscopes
- Frost : intense
- Dimmer : 0-100% linéaire

Affichage

- Écran LCD de 2,8 pouces avec menu anglais/ chinois
- Verrouillage automatique et retournement de l'écran
- Inversion du panoramique et de l'inclinaison

Logiciel

- Réinitialisation à distance de l'adresse DMX, réinitialisation de l'appareil
- Contrôle du son par DMX.

Autres spécifications

- Isolation du signal d'entrée
- Contrôle ArtNet en option
- Compatible RDM
- Ventilateurs à vitesse variable auto-ajustable
- Protection contre les excès de température

3. Dimensions de l'appareil

3

- Dimensions : 368 x 210 x 597 mm
- Dimensions de l'emballage : 48.5 x 39.5 x 60cm
- Poids net : 18,5 kg
- Poids brut : 21 kg

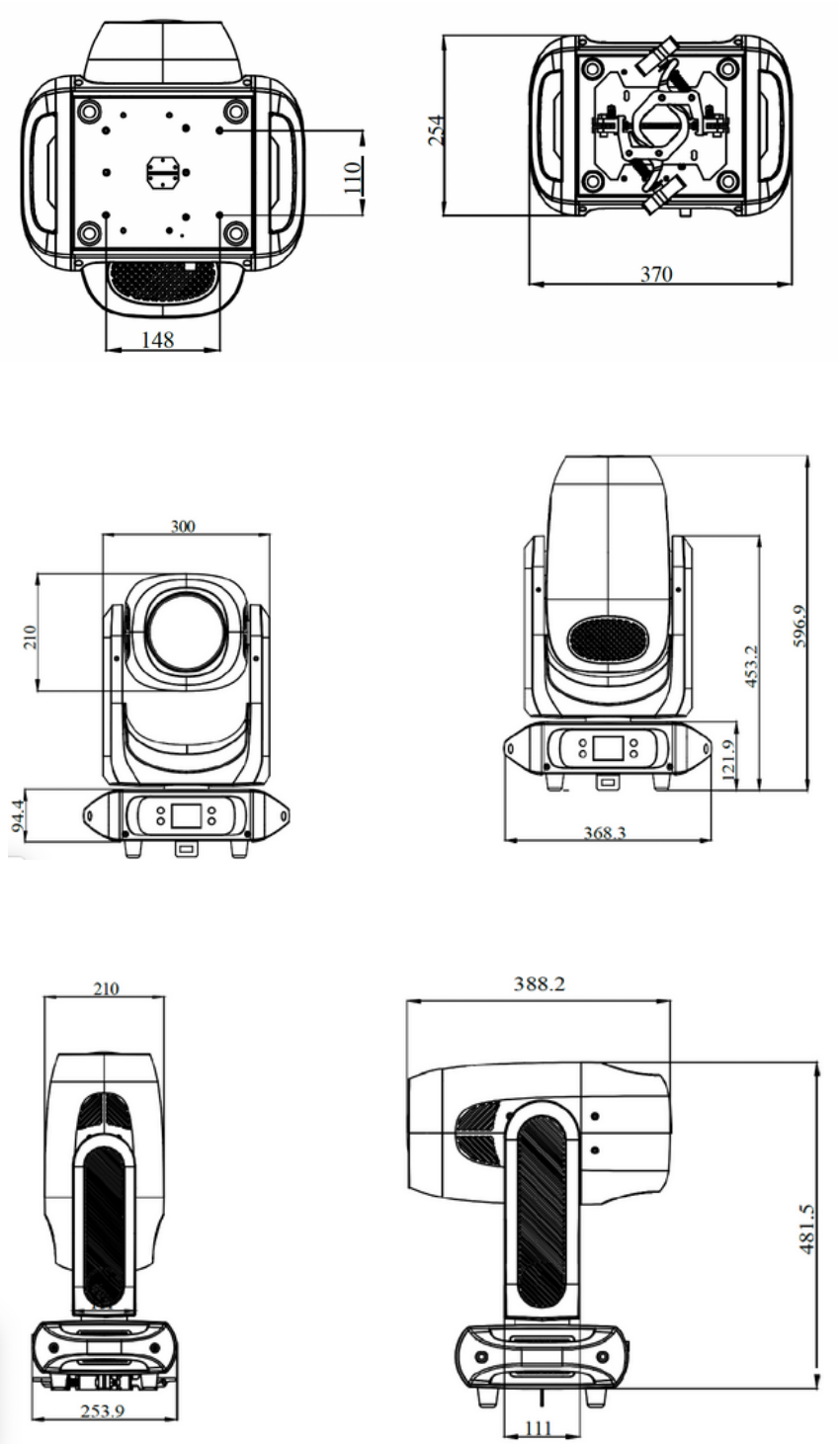

Taille de la lyre après installation

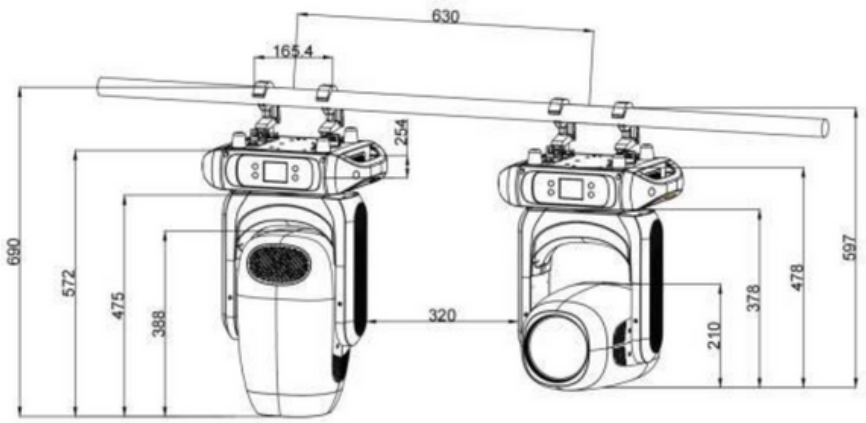

4. Photométrie

Angle du faisceau

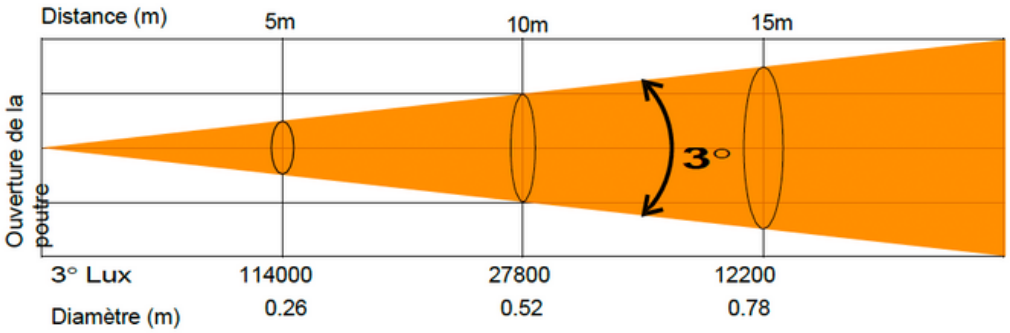

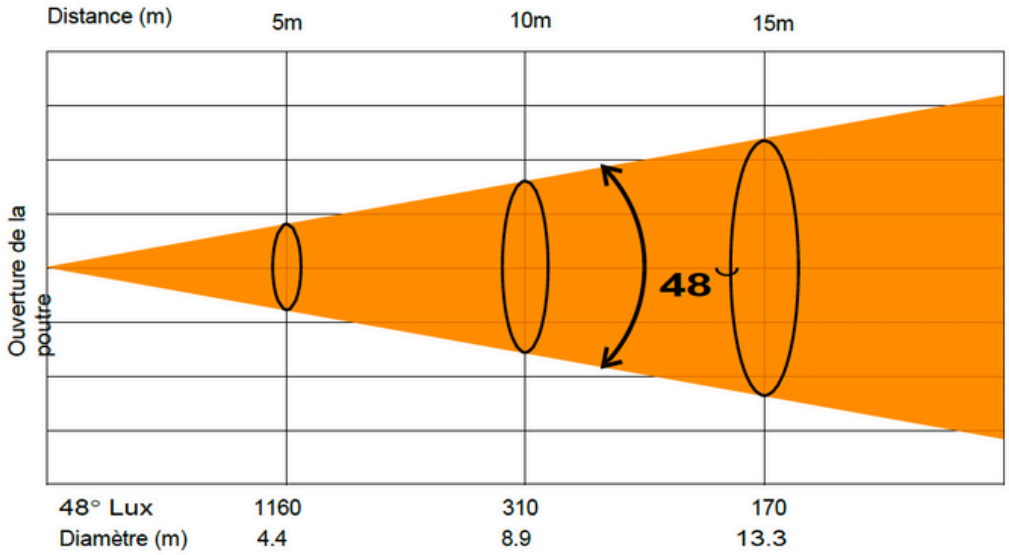

5. Affichage

5

Bouton :

ENTER	Pour exécuter les fonctions souhaitées
DOWN	Pour descendre dans le menu
MENU	Pour entrer dans le menu, revenir en arrière ou quitter le menu
UP	Pour descendre ou monter dans le menu

ETHERNET : transfère les informations du projecteur vers un contrôle principal.
Entrée DMX : pour un fonctionnement en DMX 512, utiliser un câble XLR 3/5 broches pour relier les unités entre elles.
Sortie DMX : pour un fonctionnement en DMX 512, utilisez un câble XLR à 3/5 broches pour relier les appareils entre eux.

Comment régler la fonction principale de l'appareil ?

Allumez l'appareil, appuyez sur la touche MENU pour accéder au mode Menu, et appuyez sur la touche UP/DOWN jusqu'à ce que la fonction souhaitée s'affiche à l'écran. Sélectionnez la fonction à l'aide de la touche ENTER, utilisez la touche UP/DOWN pour sélectionner le sous-menu. Appuyez sur la touche ENTER pour mémoriser et revenir automatiquement au dernier menu.

Les fonctions principales sont indiquées ci-après :

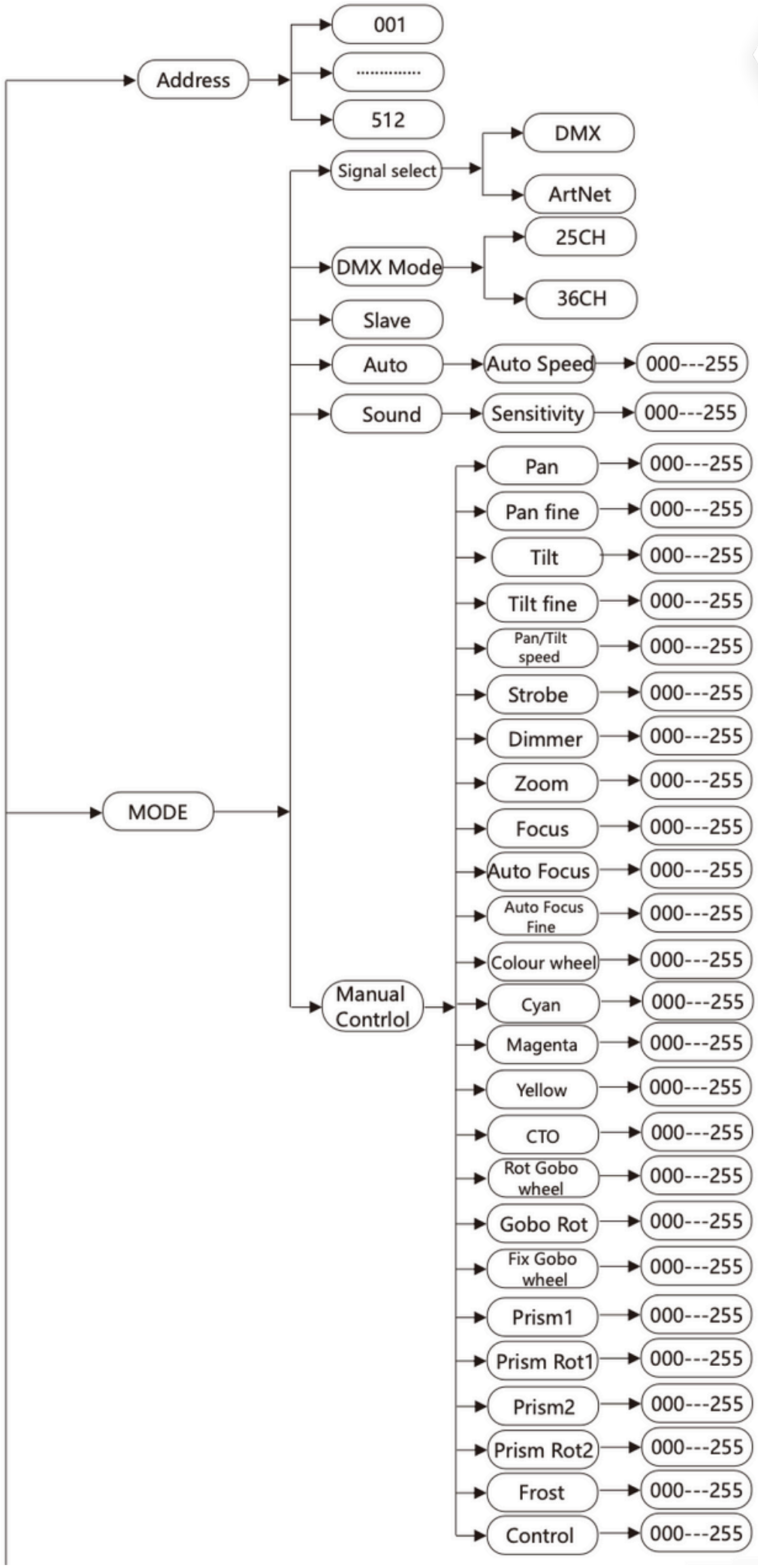
Address
001
.....
512
MODE
Signal select
DMX
ArtNet
DMX Mode
25CH
36CH
Slave
Auto
Auto Speed
000---255
Sound
Sensitivity
000---255
Manual Contrlol
Pan
Pan fine
Tilt
Tilt fine
Pan/Tilt speed
Strobe
Dimmer
Zoom
Focus
Auto Focus
Auto Focus Fine
Colour wheel
Cyan
Magenta
Yellow
CTO
Rot Gobo wheel
Gobo Rot
Fix Gobo wheel
Prism1
Prism Rot1
Prism2
Prism Rot2
Frost
Control

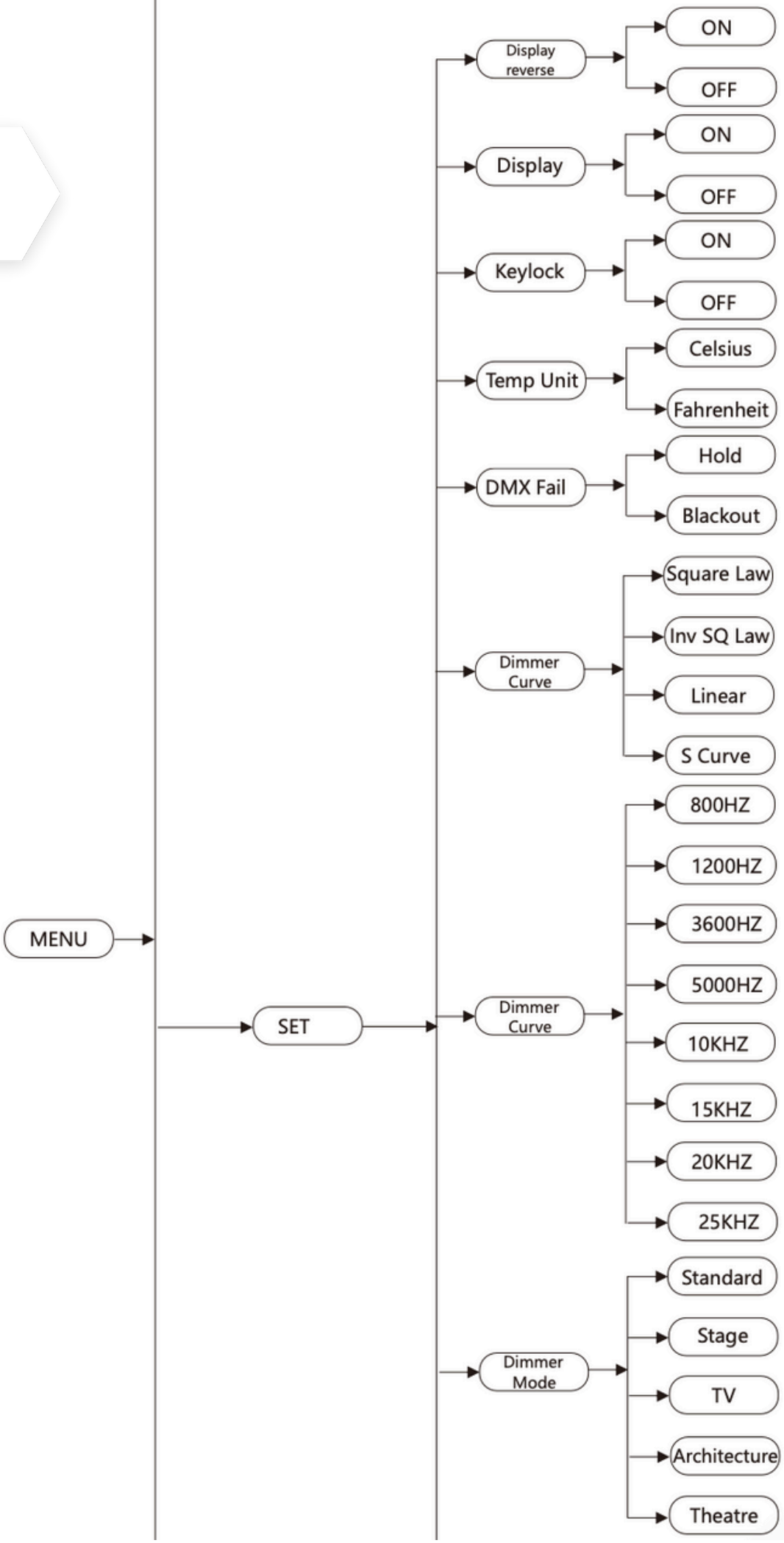
MENU
SET
Display reverse
ON
OFF
Display
ON
OFF
Keylock
ON
OFF
Temp Unit
Celsius
Fahrenheit
DMX Fail
Hold
Blackout
Dimmer Curve
Square Law
Inv SQ Law
Linear
S Curve
Dimmer Curve
800HZ
1200HZ
3600HZ
5000HZ
10KHZ
15KHZ
20KHZ
25KHZ
Dimmer Mode
Standard
Stage
TV
Architecture
Theatre

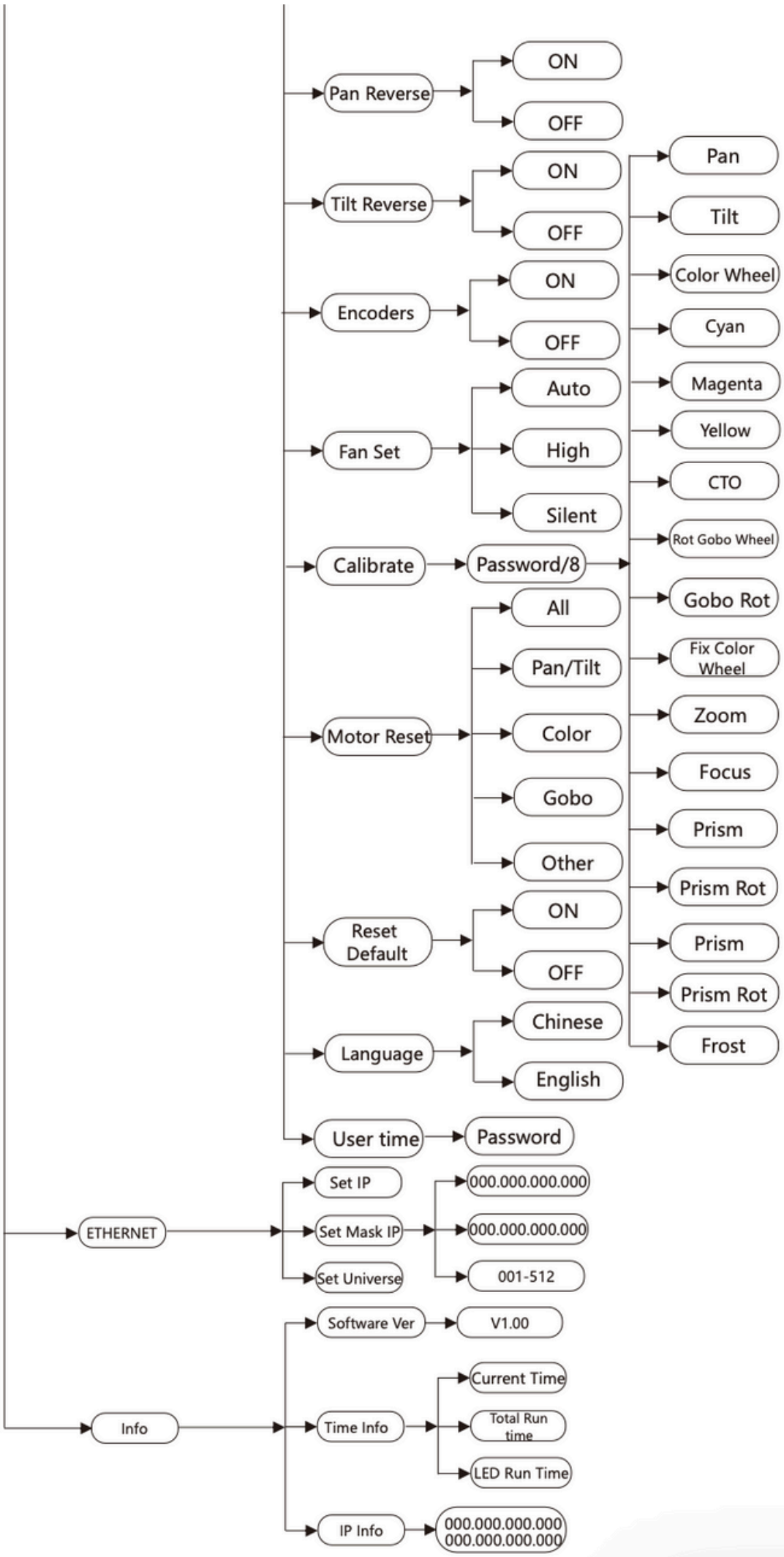
Pan Reverse
ON
OFF
Tilt Reverse
ON
OFF
Encoders
ON
OFF
Fan Set
Auto
High
Silent
Calibrate
Password/8
Motor Reset
All
Pan/Tilt
Color
Gobo
Other
Reset Default
ON
OFF
Language
Chinese
English
User time
Password
Pan
Tilt
Color Wheel
Cyan
Magenta
Yellow
CTO
Rot Gobo Wheel
Gobo Rot
Fix Color Wheel
Zoom
Focus
Prism
Prism Rot
Prism
Prism Rot
Frost
ETHERNET
Set IP
Set Mask IP
Set Universe
000.000.000.000
000.000.000.000
001-512
Info
Software Ver
V1.00
Time Info
Current Time
Total Run time
LED Run Time
IP Info
000.000.000.000
000.000.000.000

6. Connexion DMX 512

6

Connecter le câble d'entrée DMX (connecteur XLR) du luminaire à la sortie DMX. Vous pouvez connecter plusieurs appareils à cette même ligne DMX. Le câble DMX doit être une paire torsadée blindée équipée de connecteurs XLR mâle et femelle.

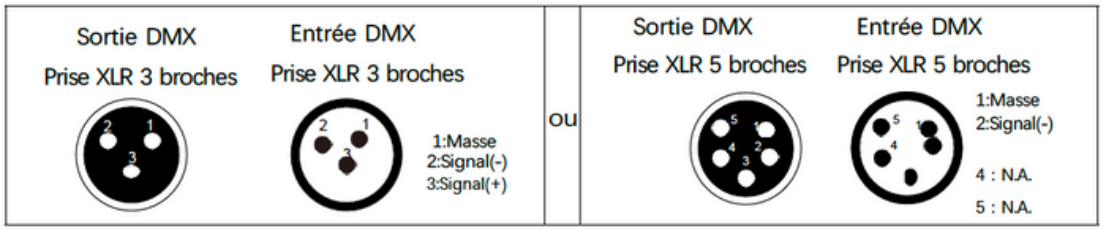

Utilisation de DMX via ArtNet

Pour contrôler le projecteur via ArtNet, les projecteurs doivent être interconnectés avec un câble RJ45. Faites attention à bien régler toutes les informations nécessaires concernant l'ArtNet.
Veillez à définir toutes les informations nécessaires concernant la configuration ArtNet avec l'univers utilisé et spécifiez dans le menu que le projecteur est contrôlé via ArtNet.

L'adresse de départ doit être conforme à celle du contrôleur DMX qui contrôle la lyre. Cette adresse est la valeur DMX qui apparaît sur l'écran de la lyre. Vous pouvez définir la même adresse pour tous les appareils ou une adresse différente pour chaque appareil, selon les besoins.
Si vous définissez la même adresse pour tous les appareils , ils "écouteront" tous le canal DMX que vous avez défini. Les instructions envoyées par le contrôleur DMX affecteront tous les appareils en même temps. Si vous définissez une adresse différente pour chaque appareil, le contrôleur DMX peut contrôler chacun d'entre eux indépendamment. Si par exemple, les appareils sont préréglés en mode DMX canal 00 (nécessaire pour un contrôle total), vous devez ajuster l'adresse DMX des appareils comme suit : le premier appareil avec l'adresse DMX 001, le second avec l'adresse DMX 020 (19+1), le troisième avec l'adresse DMX 039 (020+19), etc.

Configuration DMX 512

Veuillez vous référer aux configurations ci-dessous pour contrôler les appareils :

1. L'appareil conservera le dernier état jusqu'à ce qu'il soit réinitialisé si vous coupez le signal DMX.
2. Pour la fonction du canal, maintenez la valeur pendant environ 5 secondes, puis la fonction correspondante prendra effet.

Mode		Valeur	Fonction
25CH	36CH		
1	1		Mouvement Pan 8 bits
		0-255	Mouvement Pan
2	2		Pan fine 16bit
		0-255	Contrôle fin du mouvement pan
3	3		Mouvement Tilt 8 bit
		0-255	Mouvement tilt
4	4		Tilt fine 16 bits
		0-255	Contrôle fin du mouvement Tilt
5	5		Vitesse du mouvement Pan/Tilt :
		0-255	Vitesse max à min
6	6		Shutter, strobe
		0-10	Shutter fermé
		11-21	Shutter ouvert
		22-126	Effet strobe lent à rapide
		127-137	Shutter ouvert

6	6	138-201	Effet d'impulsion dans les séquences
		202-212	Shutter ouvert
		213-244	Effet strobe aléatoire de lent à rapide
		245-255	Shutter ouvert
7	7		Intensité Dimmer
		0-255	Dimmer de 0 à 100
	8		Intensité du Dimmer Fine
		0-255	Intensité Dimmer Fine
8	9		Zoom
		0-255	Réglage zoom de petit à grand
	10		Zoom fine
		0-255	Réglage du zoom
9	11		Focus
		0-255	Réglage Focus de près à loin
	12		Focus Fine
		0-255	Réglage Fine
10	13		Auto Focus

		0-51	Auto Focus désactivé
		52-102	5m
		103-153	7,5m
		154-204	10m
		205-255	15m
11	14		Auto focus Fine
		0-255	Réglage Fine
12	15		Roue des couleurs
		0-19	Ouvrir
		20-25	Ouvert / couleur 1
		26-31	Couleur 1
		32-37	Couleur 1 / couleur 2
		38-43	Couleur 2
		44-49	Couleur 2/ couleur 3
		50-55	Couleur 3
		56-61	Couleur 3 / couleur 4
		62-67	Couleur 4

		68-73	Couleur 4/ couleur 5
		74-79	Couleur 5
		80-85	Couleur 5/ couleur 6
		86-91	Couleur 6
		92-97	Couleur 6 / couleur 7
		98-103	Couleur 7
		104-109	Couleur 7 / couleur 8
		110-115	Couleur 8
		116-121	Couleur 8 / ouverte
		122-127	Ouvert
		128-189	Avance l'effet arc-en-ciel, de rapide à lent
		190-193	Pas de rotation
		194-255	Effet arc-en-ciel vers l'arrière, de lent à rapide
	16		Roue des couleurs Fine
		0-255	Changement de couleurs de la roue de couleur sur n'importe quel position Fine

13	17		Couleur cyan
		0-255	Cyan (0-blanc, 255-100% cyan)
	18		Couleur cyan Fine
		0-255	Cyan Fine
14	19		Couleur magenta
		0-255	Magenta (0-blanc, 255-100% magenta)
	20		Couleur magenta Fine
		0-255	Magenta Fine
15	21		Couleur jaune
		0-255	Jaune (0-blanc, 255-100% jaune)
	22		Couleur jaune Fine
		0-255	Jaune Fine
16	23		Couleur CTO
		0-255	CTO (0-blanc,255-100% CTO)
	24		CTO couleur Fine
		0-255	CTO Fine

17	25		Rotation des gobos, cont.rotation 1
		0-7	ouvert
		8-20	Rotation gobo 1
		21-33	Rotation gobo 2
		34-46	Rotation gobo 3
		47-59	Rotation gobo 4
		60-72	Rotation gobo 5
		73-85	Rotation gobo 6
		86-98	Rotation gobo 7
		99-111	gobo 1 : shake lent à rapide
		112-124	gobo 2 : shake lent à rapide
		125-137	gobo 3 : shake lent à rapide
		138-150	gobo 4 : shake lent à rapide
		151-163	gobo 5 : shake lent à rapide
		164-176	gobo 6 : shake lent à rapide
		177-189	gobo 7 : shake lent à rapide

		190-221	Rotation de la roue de gobos vers l'avant, de rapide à lent
		222-223	Pas de rotation
		224-255	Rotation de la roue de gobos vers l'arrière, de lent à rapide
18	26		Index des gobos rotatifs, rotation des gobos rotatifs 1
		0-127	Indexation des gobos
		128-189	Rotation des gobos de rapide à lent
		190-193	Pas de rotation
		194-255	Rotation des gobos vers l'arrière, de lent à rapide
	27		Indexation des gobos rotatifs Fine 1
		0-255	Indexation Fine
19	28		Gobo fixe 2
		0-9	Ouvert
		10-17	Gobo 1
		18-25	Gobo 2
		26-33	Gobo 3

		34-41	Gobo 4
		42-49	Gobo 5
		50-57	Gobo 6
		58-65	Gobo 7
		66-73	Gobo 8
		74-81	Gobo 9
		82-89	Gobo 10
		90-99	Gobo 1 : shake lent à rapide
		100-109	Gobo 2 : shake lent à rapide
		110-119	Gobo 3 : shake lent à rapide
		120-129	Gobo 4 : shake lent à rapide
		130-139	Gobo 5 : shake lent à rapide
		140-149	Gobo 6 : shake lent à rapide
		150-159	Gobo 7 : shake lent à rapide
		160-169	Gobo 8 : shake lent à rapide
		170-179	Gobo 9 : shake lent à rapide
		180-189	Gobo 10 : shake lent à rapide
		190-221	Rotation de la roue de gobos vers l'avant, rapide à lent

		222-223	Pas de rotation
		224-255	Rotation de la roue de gobos vers l'arrière, de lent à rapide
20	29		Prisme 1
		0-127	Ouvert
		128-255	Prisme
21	30		Index du prisme rotatif 1, rotation du prisme rotatif
		0-127	Indexation du prisme
		128-189	Rotation du prisme de rapide à lent
		190-193	Pas de rotation
		194-255	Rotation du prisme vers l'arrière de lent à rapide
	31		Indexation du prisme rotatif 1 Fine
		0-255	Indexation Fine
22	32		Prisme 2
		0-127	Ouvert
		128-255	Prisme

23	33		Prisme rotatif 2 index, rotation prisme rotatif
		0-127	Indexation du prisme
		128-189	Rotation du prisme de rapide à lent
		190-193	Pas de rotation
		194-255	Rotation du prisme vers l'arrière de lent à rapide
	34		Indexation du prisme rotatif 2 Fine
		0-255	Indexation Fine
24	35		Frost
		0-127	Ouvert
		128-255	Frost
			Reset, LCD, fan
		0-9	Inutilisé
		10-19	Affichage désactivé
		20-29	Affichage activé
		30-36	Inversion de l'affichage désactivé
		37-43	Affichage inversé activé

25	36	44-49	Inversion automatique de l’affichage
		50-59	Mode de contrôle automatique Fan
		60-69	Mode de contrôle élevé Fan
		70-79	Mode de contrôle silencieux Fan
		80-82	Square law
		83-85	Loi inv SQ
		86-88	Linéaire
		89-91	S Curve
		92-94	800Hz taux de rafraîchissement
		95-97	1200HZ taux de rafraîchissement
		98-100	3600Hz taux de rafraîchissement
		101-103	5000Hz taux de rafraîchissement
		104-106	Taux de rafraîchissement de 10kHz
		107-109	Taux de rafraîchissement de 15kHz
		110-112	Taux de rafraîchissement de 20kHz
		113-115	Taux de rafraîchissement de 25kHz

		116-118	Standard
		119-121	Stade
		122-124	TV
		125-127	Architecture
		128-130	Théâtre
		131-149	Non utilisé
		150-159	Réinitialisation de tous les moteurs
		160-169	Réinitialisation du moteur de balayage
		170-179	Réinitialisation du moteur des couleurs
		180-189	Réinitialisation du moteur des gobos
		190-199	Autre réinitialisation du moteur
		200-255	Inutilisé

7. message d'erreur

7

Lorsque vous allumez la lyre fusion X, elle effectue d'abord une réinitialisation automatique. L'écran peut afficher "Err channel is XX" indiquant qu'il y a un problème avec un ou plusieurs canaux.

"XX" représente le canal 1,2,3,4,5, ou 6, qui contient le capteur de test de positionnement. Par exemple le message "Err channel is pan movement" indique une erreur sur le canal 1. En cas d'erreur simultanée sur le canal 1 et le canal 3, le message d'erreur suivant peut apparaître : "Err channel is pan movement", "Err channel is tilt movement". Le système clignote deux fois et le projecteur effectue une deuxième réinitialisation. Si le message d'erreur persiste après plus de deux réinitialisations, les canaux présentant des erreurs ne fonctionneront pas correctement mais les autres canaux fonctionneront normalement.

Veuillez contacter Phocea Light et n'essayez pas de réparer le luminaire vous-même.

PAN - movement Er

Ce message apparaît après la réinitialisation si le circuit d'indexation magnétique de la culasse fonctionne mal (capteur défectueux ou aimant manquant) ou si le moteur est défectueux (également causé par son circuit intégré de commande sur la carte de circuit imprimé principale). Le mouvement Pan ne revient pas à la position par défaut après la réinitialisation.

MOVEMENT TILT-Er

(Erreur de mouvement tilt) Ce message apparaît après la réinitialisation du projecteur si le circuit d'indexation magnétique de la tête fonctionne mal (capteur optique ou capteur magnétique défectueux) ou si le moteur est défectueux.

ZOOM Er

Ce message s'affiche après la réinitialisation du projecteur si le zoom est défectueux. Le circuit d'indexation magnétique fonctionne mal (défaillance du capteur optique ou du capteur magnétique). Le mouvement du zoom ne se trouve pas dans la position par défaut après réinitialisation.

Focus Er

Ce message apparaît après la réinitialisation du projecteur si le circuit d'indexation magnétique de la tête fonctionne mal (défaillance du capteur optique ou magnétique)

Roue de couleur Er

Ce message apparaît après la réinitialisation du projecteur si le circuit d'indexation magnétique de la tête fonctionne mal (capteur défectueux ou aimant manquant) ou si le moteur est défectueux.

Roue Rot Gobo Er

Ce message apparaît après la réinitialisation du projecteur si le circuit d'indexation magnétique de la tête fonctionne mal.

Fix Gobo wheel Er

Ce message apparaît après la réinitialisation du projecteur si le circuit d'indexation magnétique de la tête fonctionne mal (capteur défectueux ou aimant manquant) ou si le moteur est défectueux.

Prism Er

Ce message apparaît après la réinitialisation du projecteur si le circuit d'indexation magnétique de la tête fonctionne mal (capteur défectueux ou aimant manquant) ou si le moteur est défectueux.

Frost Er

Ce message apparaîtra après la réinitialisation du projecteur si la température de la tête est trop basse ou si le circuit d'indexation magnétique de la tête fonctionne mal (capteur défectueux ou aimant manquant). Le mouvement de la glissière 1 ne se trouve pas dans la position par défaut après la réinitialisation.

8. Nettoyage et entretien

8

Attention ! Pour éviter ou réduire tout risque de choc électrique ou d'incendie, n'exposez pas cet appareil à la pluie ou à l'humidité.

Pour nettoyer l'appareil

- Vérifiez que l'appareil est éteint.
- Soufflez sur la lentille de la lyre, au cas où il y aurait des résidus qui pourraient abîmer ou rayer la lentille.
- Nettoyez les surfaces avec un chiffon microfibre imbibé d'un peu de solution pour le nettoyage de vitres. Frottez doucement.
- Nettoyez la ou les lentilles / LEDs / avec un tissu doux, propre et sans peluche imbibé d'un peu de solution détergente légère.
- Ne frottez pas les surfaces trop durement. Séchez avec un tissu doux, propre et sans peluche ou de l'air comprimé à basse pression. Retirez les particules collées avec une lingette.
- Vérifiez que l'appareil est parfaitement sec avant de le remettre en marche.
- Ne pas arroser le projecteur. N'utilisez pas de produits contenant des agents solvants ou abrasifs qui pourraient endommager les surfaces. Travaillez dans une zone bien éclairée et propre.

Enfin comme évoqué précédemment, n'essayez pas de réparer le projecteur vous-même.

Assurez-vous que la lampe a un bon effet d'éclairage. le réflecteur et la lentille doivent être nettoyés fréquemment, la fréquence de nettoyage est décidée par vous-même.

Notre équipe technique vous recommande de nettoyer une fois tous les 30 jours, au minimum, votre matériel.

Les points suivants doivent être pris en compte lors de l'inspection :

1) Toutes les vis d'installation des appareils ou des parties de l'appareil doivent être solidement fixées et ne doivent pas être corrodées.
2) Le boîtier, les lentilles, les fixations et les points d'installation (plafond, suspension, treillis) ne doivent pas présenter de déformations.
3) Les pièces motorisées ne doivent pas présenter de signes d'usure et doivent se déplacer sans problème.
4) Les câbles d'alimentation ne doivent pas présenter de dommages, de fatigue des matériaux ou de sédiments. D'autres instructions en fonction du lieu d'installation et de l'utilisation doivent être respectées par un installateur qualifié et tout problème de sécurité doit être éliminé.

Du lundi au vendredi : 9h-18h
Tel : 04 86 68 33 55
Mail : contact@phocealight.fr

www.phocealight.fr